IMPIANTO DI COGENERAZIONE CONTAINERIZZATO POTENZIALITA' 250kWe

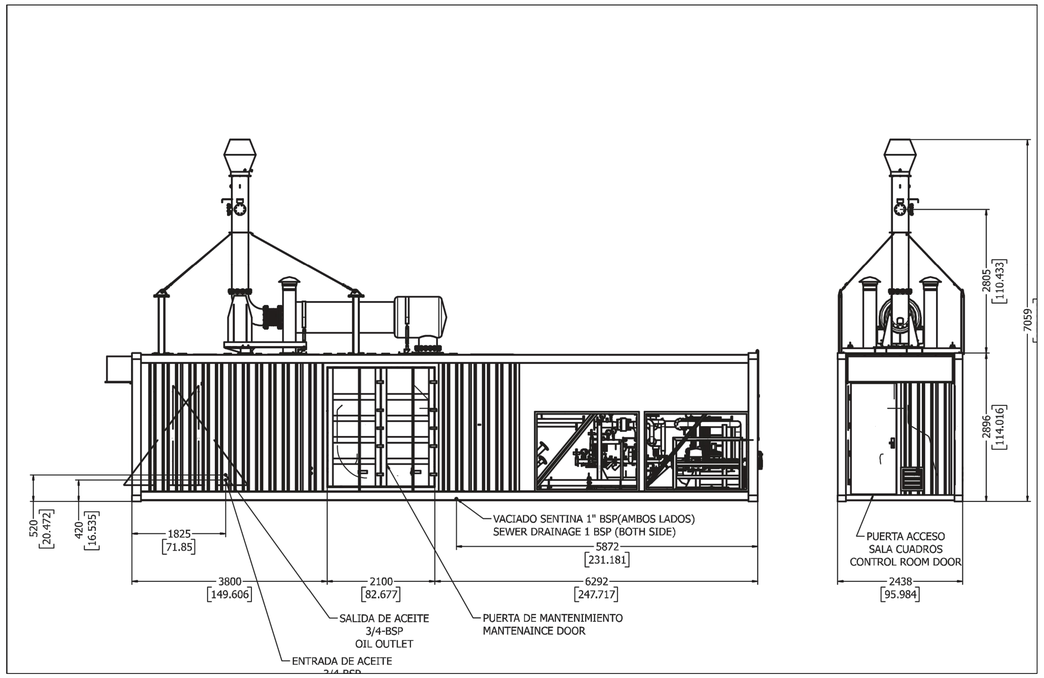

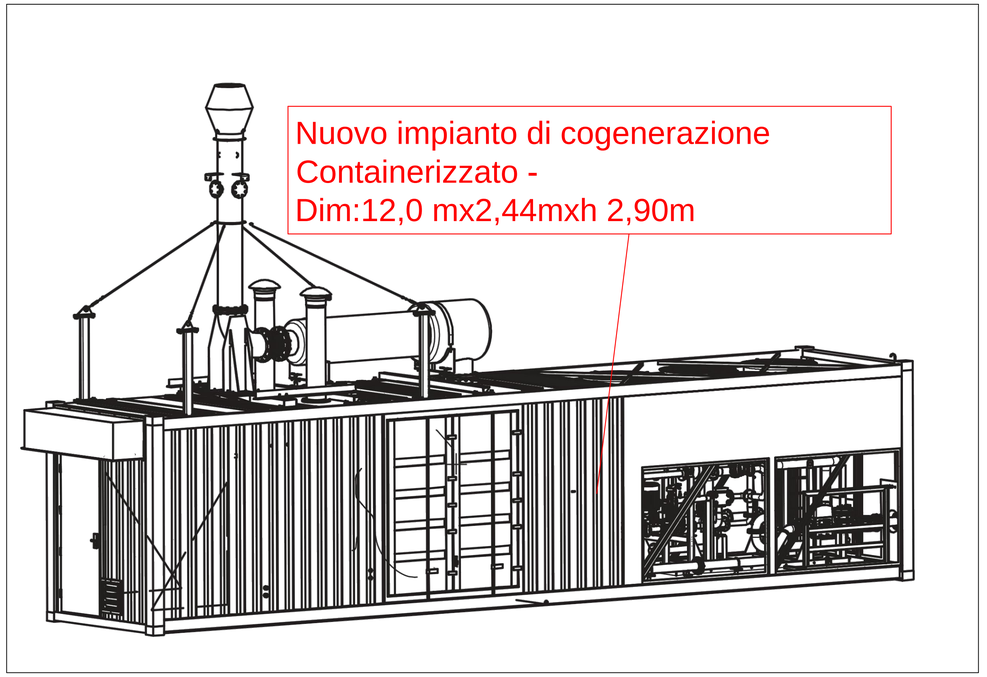

SCHEMA FUNZIONALE TIPOLOGICO

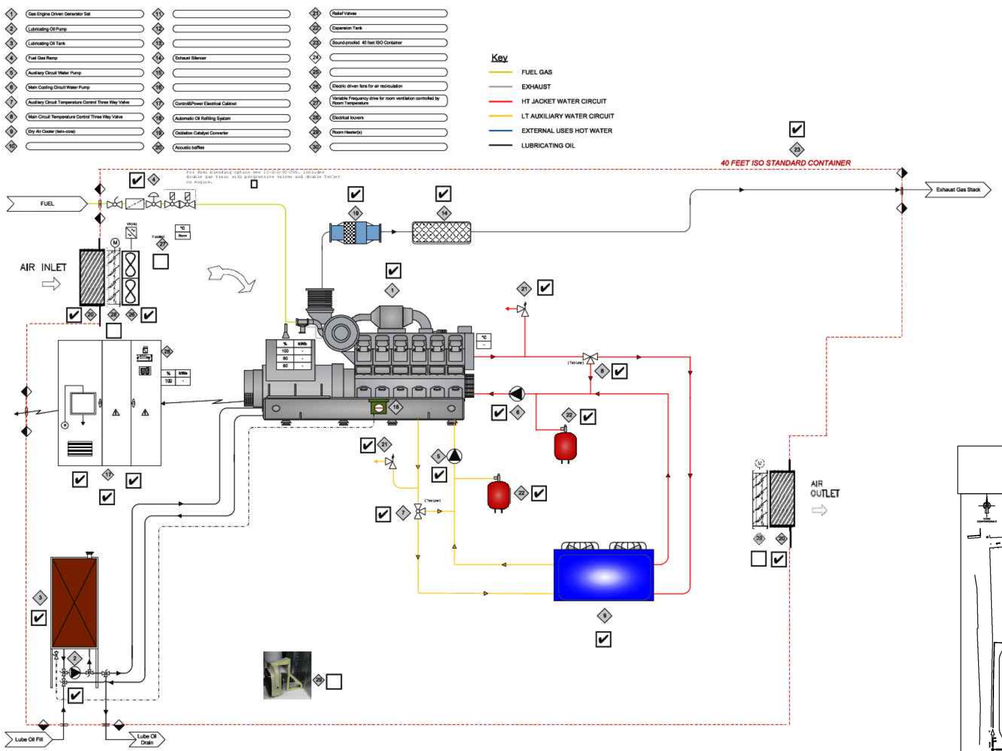

PIANTA CHIAVE

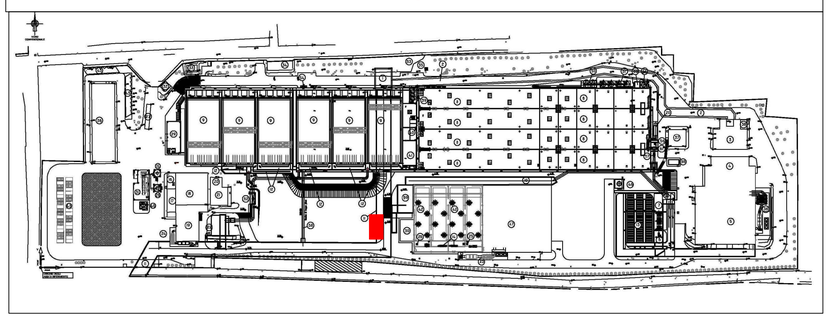

ENTE IDRICO CAMPANO

REGIONE CAMPANIA

GORI

Protocollo d'intesa del 05 Agosto 2020
Regione Campania - Ente idrico campano - Gori Spa
Completamento degli interventi fognario-depurativo del bacino idrografico del fiume Sarno
ricadenti nell'Ambito Distrettuale Sarnese Vesuviano di cui alla L.R. n. 15/2015

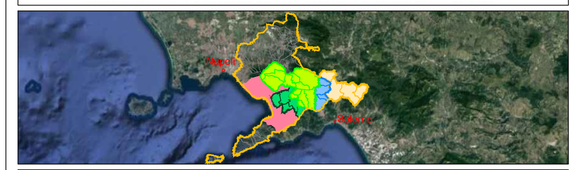

Impianto di depurazione di Foce Sarno

Comprensorio depurativo Foce Sarno

Progetto di adeguamento - "2° Lotto"

GORI
UNITA' INVESTMENT, PROGRAM & SERVICES

INT 7324

PROGETTO DI FATTIBILITA' TECNICO-ECONOMICA

Elaborato: EG.P.011

Titolo: **NUOVO IMPIANTO DI COGENERAZIONE**

Scala:

Rev	Motivo della revisione	Data	Redatto	Verificato	Approvato
0	Emissione per approvazione	Febbraio 2023			

Esecuzione delle Opere

Prestazioni Specialistiche

Consulenze

Il Progettista
ing. Paolo Viparelli
PAOLO VIPARELLI
11.05.2023
17:14:43
GMT+01:00

Gruppo di progettazione
Strutturista:
ing. Giuseppe Sacco

Il R.U.P.
ing. Francesco Ascione
ASCIONE FRANCESCO
2023.06.12 14:53:55
Rifiuto di aderire al servizio di rilevamento
CN=ASCIONE FRANCESCO
C=IT
2.5.4.4=ASCIONE
2.5.4.42=FRANCESCO
RSA/2048 bit

Il presente progetto è protetto a termini di legge.